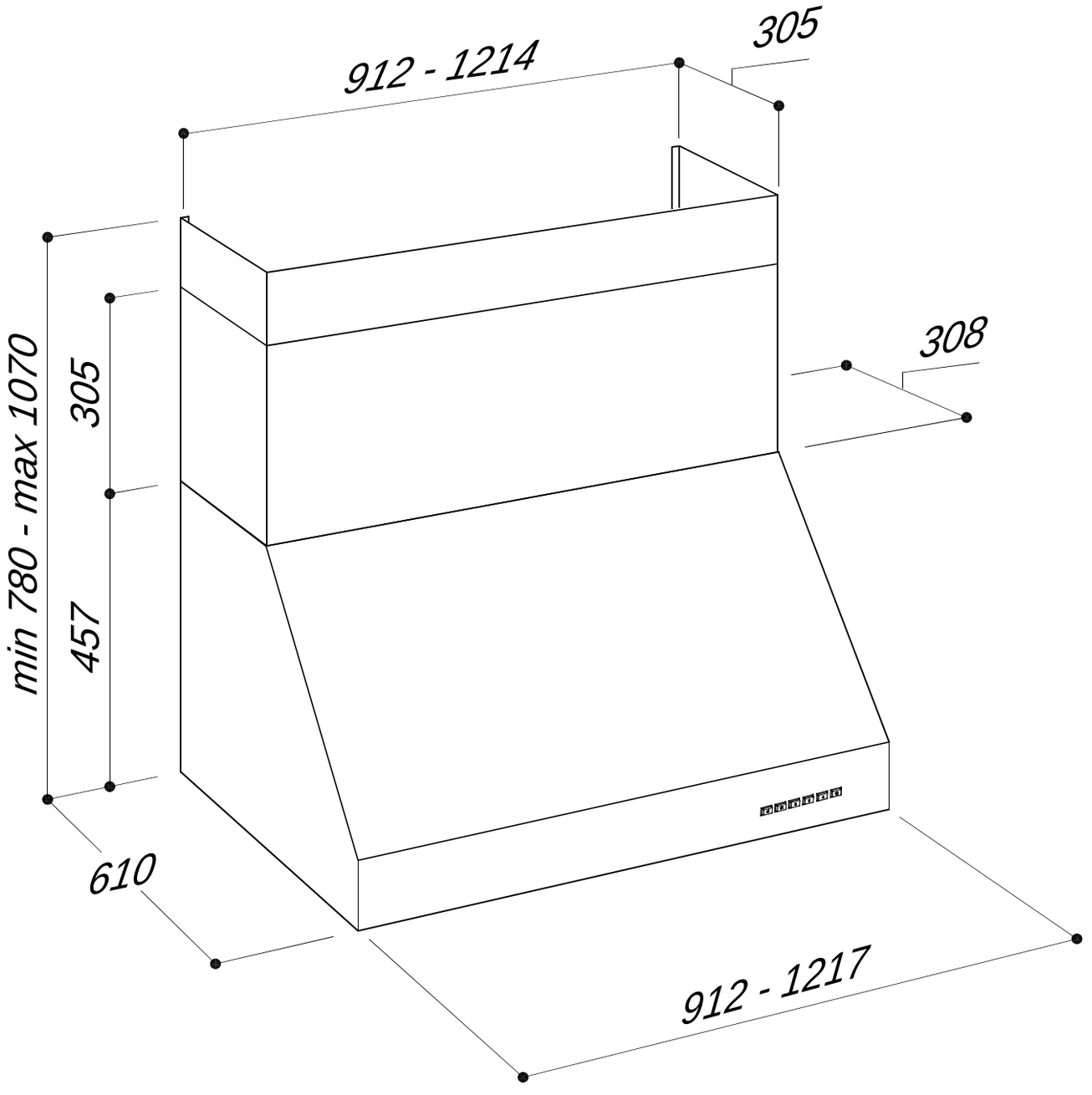
912 - 1214
305
308
min 780 - max 1070
305
457
610
912 - 1217