SU401

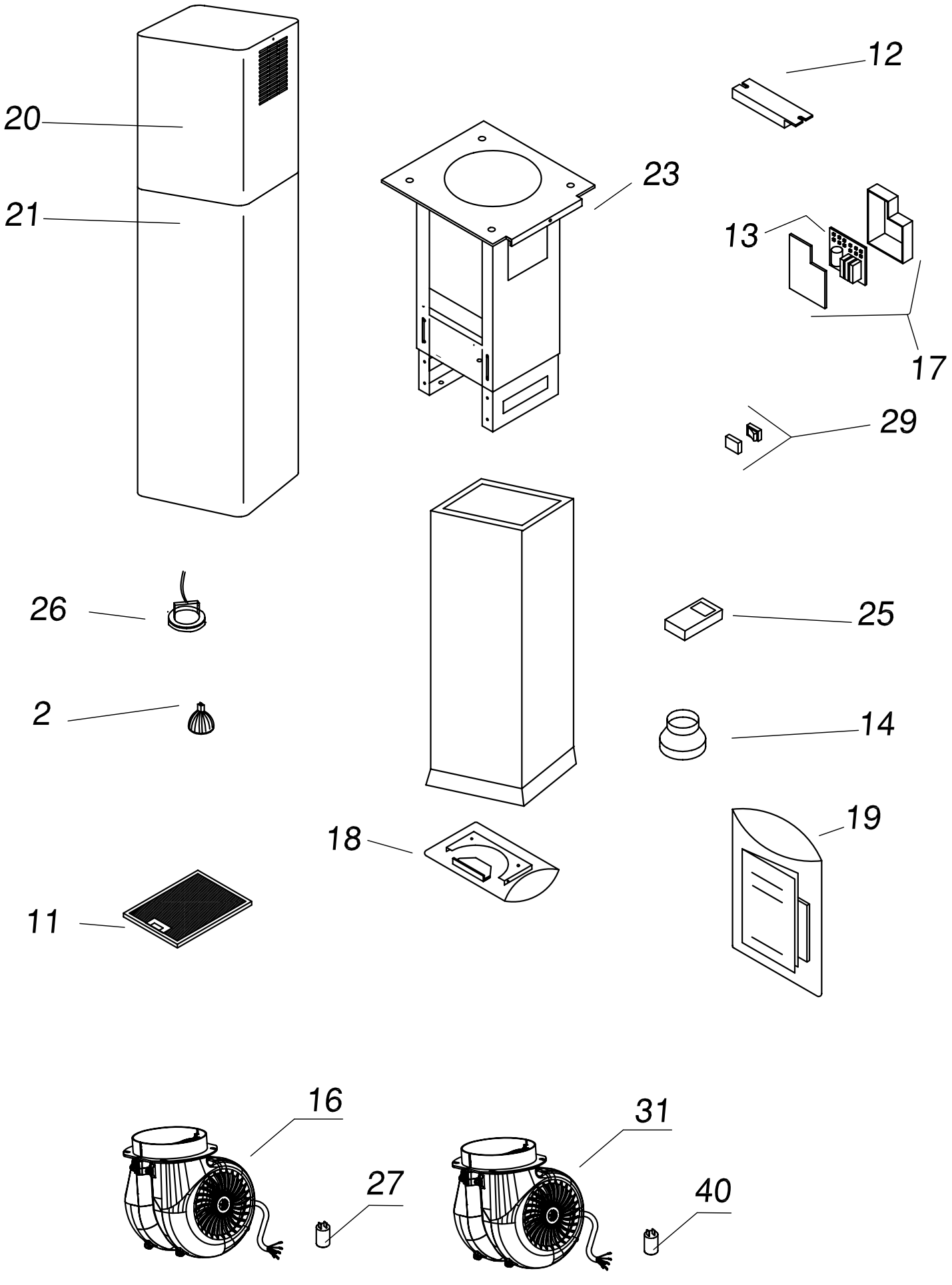

24/11/08